7F.20-2055
7F.30-2055

7F.02
7F.03

7F.2x.x.xxx.2055 **7F.2x.x.xxx.2055.0** **7F.3x.x.xxx.2055**		
	U_N 110...120 V AC (50/60 Hz) (8.120) U_N 230...240 V AC (50/60 Hz) (8.230) U_N 24 V DC (9.024)	
	P_N 120 V AC (50/60 Hz) 30/25 W P_N 230 V AC (50/60 Hz) 29/25 W P_N 24 V DC 7 W	
OUT	m^3/h (50/60Hz)	55/63
	m^3/h (50/60Hz)	40/45.5
	dB (A)	42 (AC) 46 (DC)
	(–15...+55)°C	
IP54		

c UL us

For Use on a Flat Surface of a Type 1, 12 Enclosure
Use copper conductor only, 90°C min
Conductor size 14-18 AWG
Surrounding air temperature 55°C

1

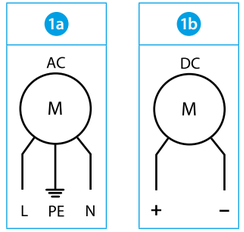

	0.75...2.5 mm²
	18...14 AWG

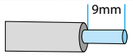

2

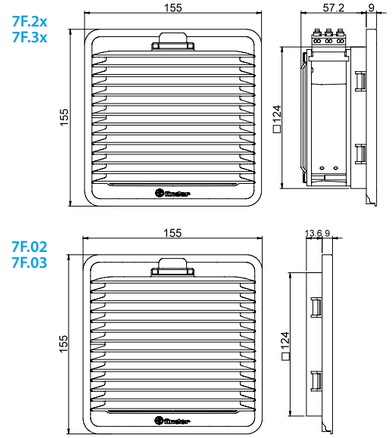

4

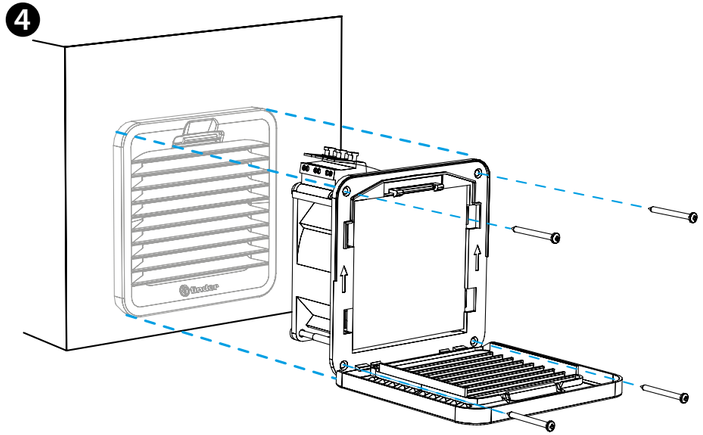

3

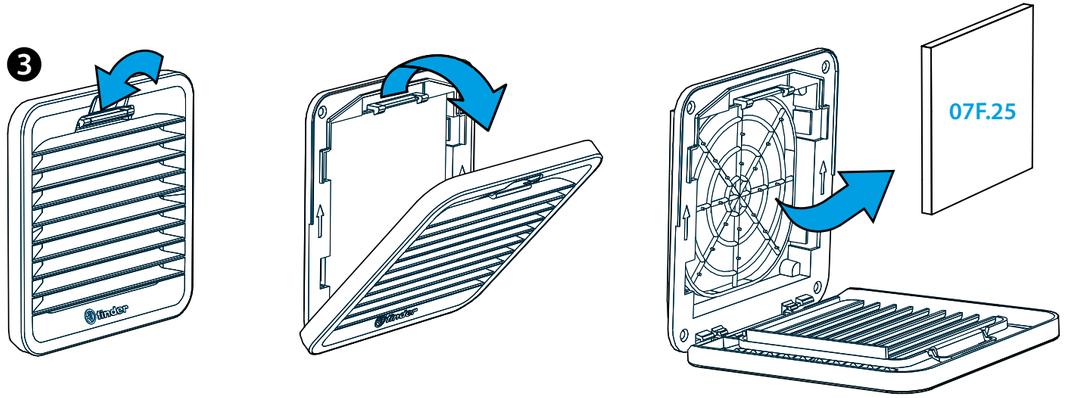

Utility Model - IB7F202055VXX - 08/23 - Finder S.p.A. con unico socio - 10040 ALMESE (TO) - ITALY

РУССКИЙ

ДЛЯ ВНУТРЕННЕГО ИСПОЛЬЗОВАНИЯ:
7F.20 ВЕНТИЛЯТОРЫ С ФИЛЬТРОМ
7F.21 ВЕНТИЛЯТОРЫ С ФИЛЬТРОМ С ОБРАТНЫМ НАПРАВЛЕНИЕМ ПОТОКА ВОЗДУХА

ДЛЯ НАРУЖНОГО ИСПОЛЬЗОВАНИЯ:
7F.30 ВЕНТИЛЯТОРЫ С ФИЛЬТРОМ
7F.31 ВЕНТИЛЯТОРЫ С ФИЛЬТРОМ С ОБРАТНЫМ НАПРАВЛЕНИЕМ ПОТОКА ВОЗДУХА

1 1a **СХЕМА ПОДКЛЮЧЕНИЯ AC**
1b **СХЕМА ПОДКЛЮЧЕНИЯ DC**

2 ГАБАРИТНЫЕ ЧЕРТЕЖИ (ММ)
7F.2x/3x **Вентилятор**
7F.02/03 **Решетка**

3 ОТКРЫТИЕ РЕШЕТКИ - ЗАМЕНА ФИЛЬТРА
Фильтрующий элемент 07F.25.
Класс фильтрующего элемента
EU3 согласно DIN 24185, степень фильтрации (80...90)%.
Материал фильтра
Синтетическое волокно с прогрессивной структурой, термостойкость до 100°C, Класс F1 самозатухающий (DIN 53438).

4 УСТАНОВКА (пример)
Крепление только с помощью зажимов оптимизировано для листов толщиной 1,5 мм.
Крепление только с помощью зажимов возможно для листов толщиной от 1 до 2.5 мм.
Рекомендуется крепление с помощью винтов (входят в комплект).
Момент затяжки 0.3 Нм.

ПРИМЕЧАНИЯ

для внутреннего использования

7F.2x.x.xxx.2055	Вентилятор	Серый цвет	RAL 7035
7F.2x.x.xxx.2055.**0**	Вентилятор	Black Color	RAL 9004
7F.02.0.000.2000	Решетка	Серый цвет	RAL 7035
7F.02.0.000.2000.**0**	Решетка	Black Color	RAL 9004

для наружного использования

7F.3x.x.xxx.2055	Вентилятор	Серый цвет	RAL 7000
7F.03.0.000.2000	Решетка	Серый цвет	RAL 7000)