1T.31

fig. 1

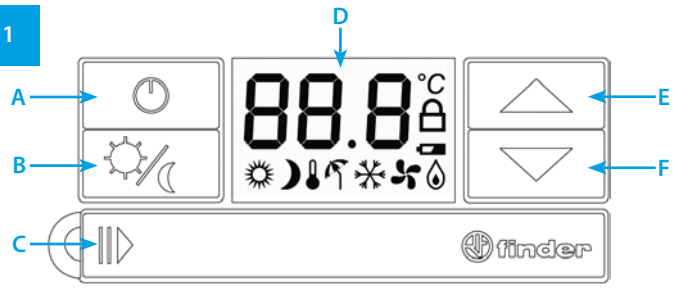

fig. 2

fig. 3

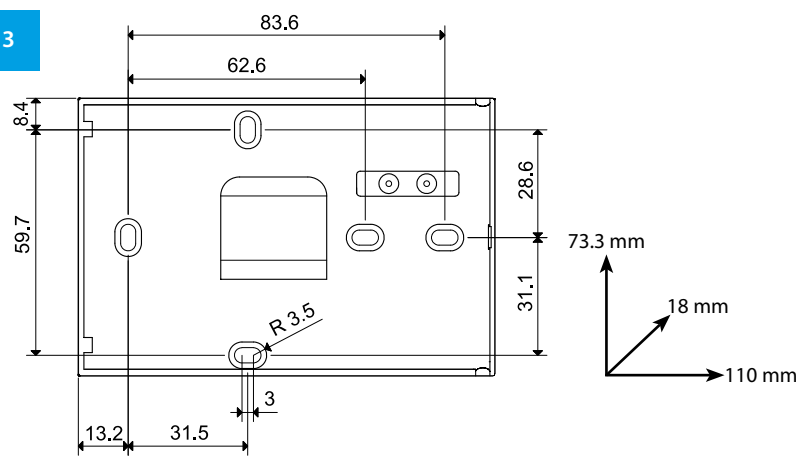

fig. 4

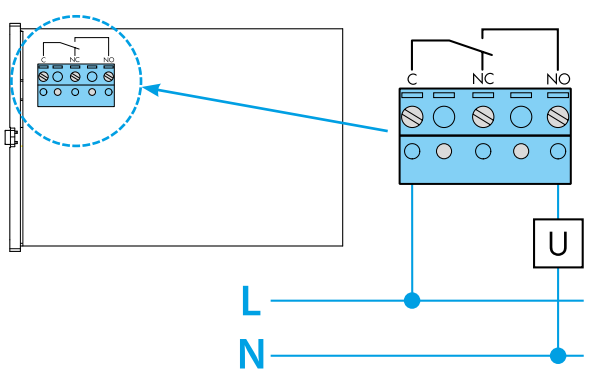

fig. 5

РУССКИЙ

ТЕХНИЧЕСКИЕ ХАРАКТЕРИСТИКИ

ПИТАНИЕ: **2 ЩЕЛОЧНЫЕ БАТАРЕИ 1,5 В AAA**
ДИАПАЗОН РЕГУЛИРОВАНИЯ ТЕМПЕРАТУРЫ: **(+5…+37)°C**
ДИАПАЗОН РЕГУЛИРОВАНИЯ ТЕМПЕРАТУРЫ ЗАЩИТЫ ОТ ЗАМОРАЖИВАНИЯ: **(+2…+8)°C**
ТЕПЛОВОЙ ДИФФЕРЕНЦИАЛ: **(0,2 - 0,5)°C на выбор**
ДАТЧИК: **NTC**
СТЕПЕНЬ ЗАЩИТЫ: **IP20**
ВЫХОД: **РЕЛЕ**
МАКСИМАЛЬНО ДОПУСТИМАЯ МОЩНОСТЬ ВКЛЮЧЕНИЯ КОНТАКТОВ: **5 А 250 В АС**
МОНТАЖ: **НАСТЕННЫЙ**

СПЕЦИФИКАЦИЯ КОМАНД (рис.1)

A **ВКЛЮЧЕН/ВЫКЛЮЧЕН**
(ЗАЩИТА ОТ ЗАМОРАЖИВАНИЯ работает при выключенном термостате)
B **ДЕНЬ/НОЧЬ**
C **ГНЕЗДО ДЛЯ БАТАРЕЙ**
D **ДИСПЛЕЙ**
E **УВЕЛИЧИТЬ**
F **УМЕНЬШИТЬ**
A+B **ЛЕТО/ЗИМА**

ДИСПЛЕЙ (рис.1)

ДЕНЬ
НОЧЬ
ЗАЩИТА ОТ ЗАМОРАЖИВАНИЯ
ЛЕТО
ЗИМА
КОНДИЦИОНИРОВАНИЕ ВКЛ ОТОПЛЕНИЕ ВКЛ
ОТОПЛЕНИЕ ВКЛ
РАЗРЯЖЕННАЯ БАТАРЕЯ
БЛОКИРОВКА

20.9 °C — **1T.31 ВКЛ** ТЕМПЕРАТУРА СРЕДЫ / ЗАДАННАЯ

OFF — **1T.31 ВКЛ** ЗАЩИТА ОТ ЗАМОРАЖИВАНИЯ

МОНТАЖ И ПОДКЛЮЧЕНИЕ

ТРЕБОВАНИЯ ТЕХНИКИ БЕЗОПАСНОСТИ: перед подключением термостата убедитесь в том, чтобы не было подключено напряжение питания регулируемого оборудования (котла, насосов и др.) и чтобы оно соответствовало значению, указанному внутри термостата.
РАСПОЛОЖЕНИЕ: устанавливайте термостат вдали от источников нагрева (батарей, солнечных лучей, кухни) и дверей/окон на высоте около 1,5 м от пола.

МОНТАЖ

- Откройте термостат, нажимая на штифт с левой стороны устройства (рис.2)
- Закрепите заднюю часть на стене (рис.3)
- Подсоедините оборудование к клеммам, согласно электрической схемы (рис.4)

СХЕМА ПОДКЛЮЧЕНИЯ (рис.4)

U нагрузка (оборудование)
C общий контакт
NO нормально разомкнутый контакт
NC нормально замкнутый контакт

ВКЛЮЧЕНИЕ/ВЫКЛЮЧЕНИЕ ТЕРМОСТАТА

Нажмите на кнопку [⏻].

ВЫБОР ТЕПЛОВОГО ДИФФЕРЕНЦИАЛА

При выключенном термостате (OFF), нажимая на кнопки [☼/☾] + [△] и удерживая >1 сек, можно увидеть тепловой дифференциал. Нажмите [△] или [▽] для задания 0,2°C или 0,5°C. Через несколько секунд на дисплее выведется значение OFF.

РЕЖИМ ЗАЩИТЫ ОТ ЗАМОРАЖИВАНИЯ

При выключенном термостате (OFF) активен режим защиты от замораживания (ON). Задайте температуру в диапазоне (+2...+8)°C, нажимая на кнопки [△] или [▽]. В случае включения котла на дисплее выводятся символы 🌡💧.

УСТАВКА ЛЕТО / ЗИМА

Термостат может быть использован для управления кондиционерами или котлами, в зависимости от того, что подключено.
Нажмите одновременно кнопки [⏻] + [☼/☾] (и удерживайте 1 секунду) для перехода из режима ЛЕТО в режим ЗИМА или наоборот. Режим лето обозначается символом в виде зонта (в сопровождении символа вентилятора, когда оборудование включено), зима - снежинкой (в сопровождении огонька, когда оборудование включено).

УСТАВКА ДЕНЬ/НОЧЬ

Нажмите на кнопку [☼/☾] для изменения уставки день на уставку ночь и наоборот. Будут включаться символы солнца в случае уставки день и луны в случае уставки ночь.

РЕГУЛИРОВАНИЕ ТЕМПЕРАТУРЫ

Выберите режим ЛЕТО или ЗИМА, ДЕНЬ или НОЧЬ, и задайте температуру в диапазоне значений (+5...+37)°C при помощи кнопок увеличить [△] или уменьшить [▽].
Нажмите на кнопку [△] или [▽] и удерживайте <1 сек для вывода заданной температуры.
Нажмите на кнопку [△] или [▽] и удерживайте >2 сек для изменения заданной температуры на 0,1°C.
Нажмите на кнопку [△] или [▽] и удерживайте >5 сек для изменения заданной температуры на 1°C.

ПРИМЕЧАНИЯ ПО РАБОТЕ

- Во время работы на дисплее выводится температура среды
- Если на дисплее выводится символ 💧, включен котел
- Если на дисплее выводится символ ✣, включен кондиционер

БЛОКИРОВКА ТЕРМОСТАТА

Для блокировки или разблокировки дисплея нажать кнопки [☼/☾] и [▽] на 3 секунды. Символ [🔒] сигнализирует, что дисплей заблокирован.

БАТАРЕЯ

Питание: 2 ЩЕЛОЧНЫЕ БАТАРЕИ 1,5 В AAA.
Если батареи не в состоянии подавать питание на термостат, на дисплее выводится символ ▭; при их замене следуйте инструкциям на рис.5; утилизация разряженных батарей должна производиться согласно действующим нормам.

IB1T31 - 12/20 - Finder S.p.A. con unico socio - Via Drubiaglio 14 - 10040 ALMESE (TO) - ITALY