finder
SWITCH TO THE FUTURE

Анализатор электроэнергии

СЕРИЯ
6M

- Электро распределительные щиты
- Панели управления
- Контроль электрической энергии
- Инвертер
- Промышленные роботы
- Зарядные Станции
- Солнечные панельки

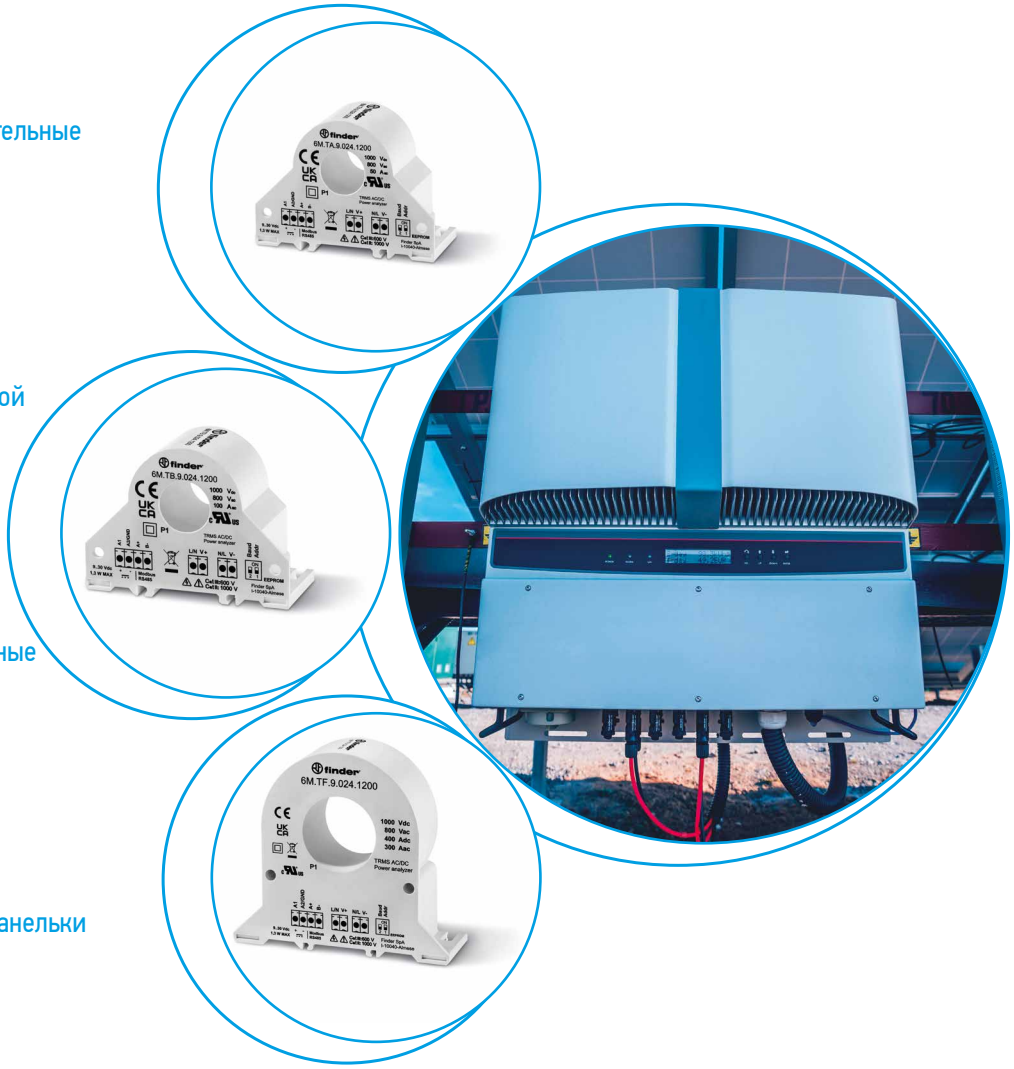

Однофазный анализатор электроэнергии, для измерения TRMS AC и DC

Тип 6M.TA.9.024.1200
- Измерительный элемент 50A – 800В AC / 1000В DC

Тип 6M.TB.9.024.1200
- Измерительный элемент 100A – 800В AC / 1000В DC

Тип 6M.TF.9.024.1200
- Измерительный элемент 300A – 800В AC / 400A - 1000В DC

- Интерфейс Modbus RS485
- Измерение мгновенных значений: V (RMS), A (RMS), PF, kW, kVA, kvar, Hz, THD (I), Vpk, Ipk, Cosφ
- Двунаправленное измерение энергии: кВтч
- Класс точности: 0.5% F.S.
- Доступные регистры измерения: Сначала MSW, сначала LSW или сотые доли
- Настраиваемый интерфейс Modbus RS485
- Соответствие EN 61010-1/2010
- Монтаж на DIN-рейку (адаптер для DIN-рейки в комплекте)

Габаритный чертеж см стр. 6

		NEW 6M.TA.9.024.1200	NEW 6M.TB.9.024.1200	NEW 6M.TF.9.024.1200
			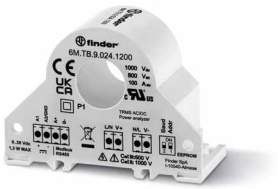	
		• 50A – 800В AC / 1000В DC • Интерфейс Modbus RS485	• 100A – 800В AC / 1000В DC • Интерфейс Modbus RS485	• 300A – 800В AC / 400A - 1000В DC • Интерфейс Modbus RS485
Технические характеристики				
Тип измерения		TRMS (AC)/DC	TRMS (AC)/DC	TRMS (AC)/DC
Номинальный ток AC/DC	A	50/50	100/100	300/400
Минимальный измеряемый ток I_{min} AC/DC	A	0.5	0.5	0.5
Максимальный измеряемый ток I_{pk} AC/DC	A	90	180	450
Класс точности по току		0.5% F.S.	0.5% F.S.	0.5% F.S.
Класс точности по напряжению		0.5% F.S.	0.5% F.S.	0.5% F.S.
Диапазон измерения напряжения для систем AC	В AC	90…800	90…800	90…800
Диапазон измерения напряжения для систем DC	В DC	90…1000	90…1000	90…1000
Рабочая частота	Гц	DC или же 1…400	DC или же 1…400	DC или же 1…400
Частота выборки	Гц	11 000	11 000	11 000
Номинальное напряжение питания	В DC	24	24	24
Рабочий диапазон	В DC	9…30	9…30	9…30
Максимальное энергопотребление	Вт	<1.3	<1.3	<1.3
Интерфейс Modbus				
Протокол шины		Modbus RS485 RTU	Modbus RS485 RTU	Modbus RS485 RTU
Фрейм		8, N, 1	8, N, 1	8, N, 1
Максимальная длина шины	м	1000	1000	1000
Скорость передачи данных	Бод	1200…115 200	1200…115 200	1200…115 200
Напряжение питания				
Класс точности для V, I, W	%	0.5	0.5	0.5
Класс точности для кВтч	%	1	1	1
Рабочая температура	°C	–15…+65	–15…+65	–15…+65
Категория перенапряжения до 600 В		III	III	III
Категория перенапряжения до 1000 В DC		II	II	II
Категория защиты		IP 20	IP 20	IP 20
Размеры с установленным адаптером (ДхШхГ)		63 x 46.2 x 41.94		99.25 x 89.1 x 43-41
Сертификация (в соответствии с типом)		CE UKCA cULus		

E

Мост Modbus TCP/IP - Modbus RTU (RS485 ведущий) со встроенным интерфейсом веб-сервер, до 10 клиентов

- Коммуникационный порт Ethernet: 10/100 Мбит/с
- Коммуникационный порт Modbus RTU: RS485 до 115 200 бит/с
- Изоляция между источником питания, RS485, Ethernet: 1500 В
- Пользовательский интерфейс: 6 индикаторов состояния LED
- До 10 клиентов Ethernet
- Соответствие: EN 61000-6-4/2006 + A1 2011; EN 64000-6-2/2005; EN 61010-1/2010

NEW **6M.BU.0.024.2200**

- Мост Modbus TCP/IP - Modbus RTU RS485
- До 200 устройств Modbus
- До 10 клиентов

Габаритный чертеж см стр. 6

Коммуникационный порт		
Мост Modbus RTU RS485 - Modbus TCP/IP		—
Номинальное напряжение питания	В AC/DC	24/24
Рабочий диапазон	В AC/DC	19…28/10…40
Максимальное энергопотребление	Вт	<1.5
Спецификация коммуникационного порта		
Порт Ethernet	Мб/с	10-100 Мбит/с (максимум 10 клиентов)
Порт RS485 RTU	Бод	1200 - 115 200 (До 200 Ведомых)
Рабочая температура	°C	–20…+60
Сертификация (в соответствии с типом)		CE UKCA

Информация по заказам

Пример: Серия 6M, Анализатор электроэнергии, до 100 A, порт ModbusRS485, класс точности 0,5%, с адаптером для монтажа на DIN-рейку.

6 M . T B . 9 . 0 2 4 . 1 2 0 0

Серия

Тип
TA = 50A - 800 В AC / 1000 В DC
TB = 100A - 800 В AC / 1000 В DC
TF = 300A - 800 В AC / 400A - 1000 В DC
BU = ModbusTCP/IP-Modbus RS485 RTU

Кол-во контактов
0 = AC/DC
9 = DC

Напряжение питания
024 = 24 В

Выходной интерфейс
2 = Modbus RS485 RTU

Входной интерфейс
1 =Измерительный элемент в форме CT
2 = Modbus TCP/IP, RJ45 (только 6M.BU)

Схемы электрических соединений

Тип 6M.TA, 6M.TB и 6M.TF

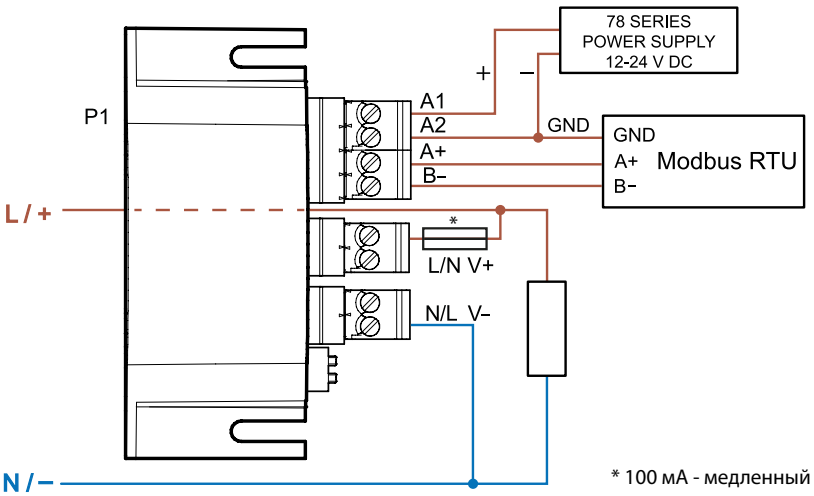

* 100 мА - медленный

Тип 6M.BU с 78.12

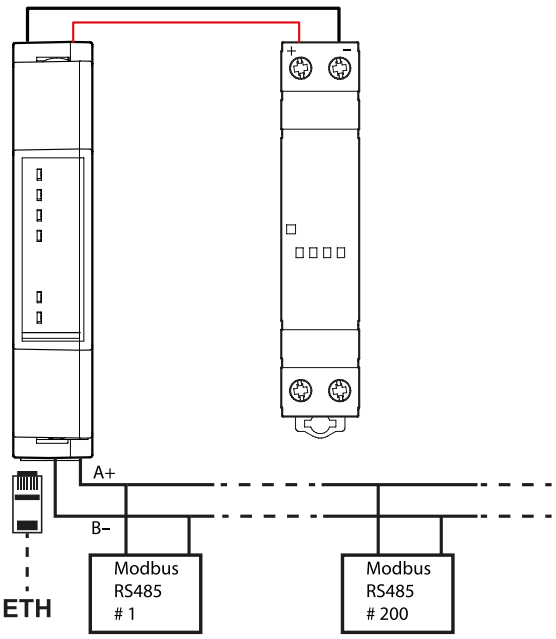

Тип 6M.TX с 78.12

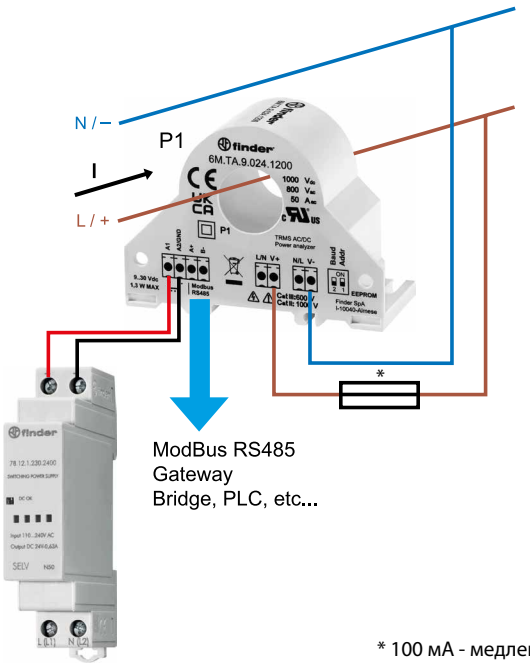

* 100 мА - медленный

XII-2022, www.findernet.com

Габаритный чертеж

Тип 6M.TA

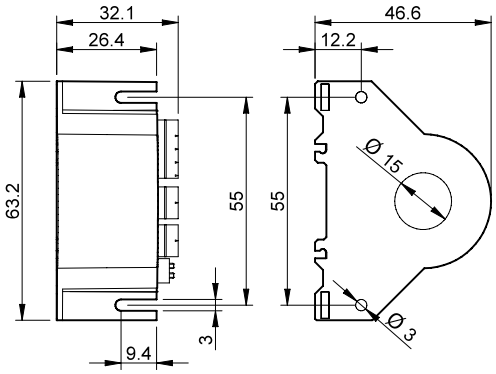

Тип 6M.TB

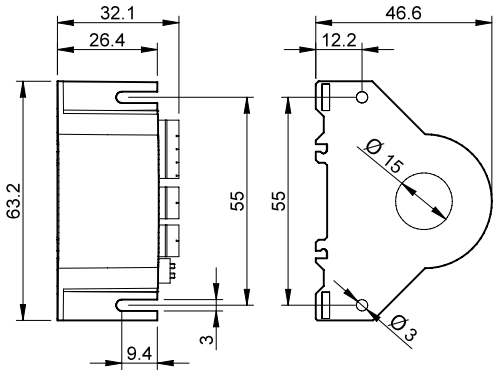

Тип 6M.TF

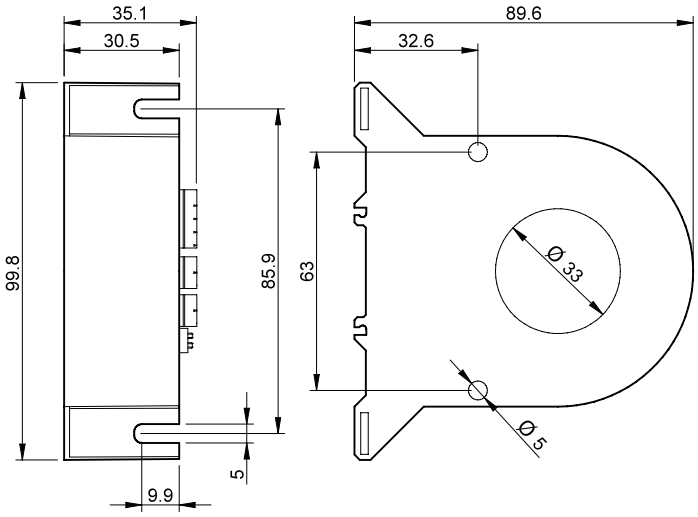
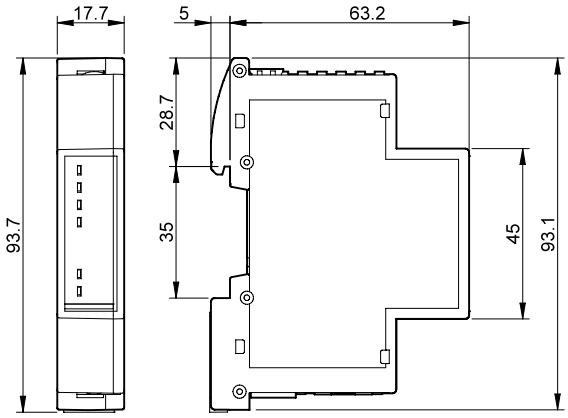
Тип 6M.BU