finder
SWITCH TO THE FUTURE

Аксессуары YESLY

СЕРИЯ
1Y

Шлюз Второго Поколения

С помощью Finder YESLY GATEWAY2 вы можете удаленно управлять своим YESLY и термостатом Smart BLISS2, где бы вы ни находились в мире. Всегда можно, в любое время и в любом месте, проверить их статус и при необходимости внести изменения.

Более того, благодаря GATEWAY2 и облачному подключению можно даже управлять своей системой с помощью голосовых команд с помощью GOOGLE Assistant или AMAZON ALEXA.

GATEWAY2 подключается через вашу домашнюю сеть Wi-Fi 2,4 ГГц и взаимодействует с устройствами Yesly и BLISS2 через Bluetooth или по радиочастотоному каналу 868 МГц.
В ситуации, когда подключение к Интернету потеряно, устройства Yesly и BLISS2, установленные в системе, будут продолжать работать, поскольку они подключены к GATEWAY2 через Bluetooth или радиочастотоному каналу 868 МГц.

1Y.GU.005.1 GATEWAY2

works with the Google Assistant

WORKS WITH amazon alexa

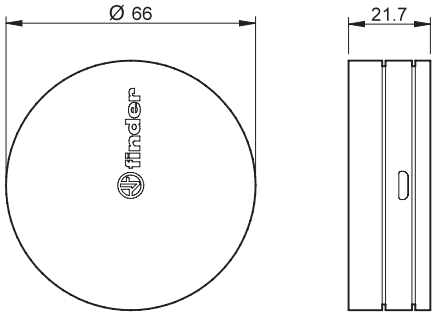

Тип	
Gateway2 2-го поколения для устройств Yesly и интеллектуального термостата Bliss2	**1Y.GU.005.1**
Технические параметры	
Источник питания	5 V – 1 A мин.
Рабочая частота	WiFi 2.4 GHz / Bluetooth BLE / 868MHz
Внешний температурный диапазон °C	–10…+50
Диапазон передачи Bluetooth между устройствами Yesly и GATEWAY2	Около 10 м в свободном пространстве и без препятствий. Дальность передачи может варьироваться в зависимости от конструкции здания.
Диапазон передачи 868 МГц между термостатом Bliss2 и Gateway2	Примерно 30 м в свободном пространстве. Дальность передачи может варьироваться в зависимости от конструкции здания.
Сертификация (в соответствии с типом)	CE UK CA

СЕРИЯ 1Y
Аксессуары YESLY

BEYON - беспроводные кнопки

Кнопки BEYON производства Finder являются инновационным решением для дистанционного управления системой YESLY.

- Простой и элегантный дизайн кнопок BEYON хорошо сочетается с интерьерами любых стилей.
- С помощью приложения Finder Toolbox, кнопки BEYON можно интегрировать с другими устройствами YESLY, такими как приводы и диммеры, для включения/выключения или плавного регулирования освещения, а также для управления электрическими роль-ставнями и жалюзи.
- BEYON также может быть настроен для активации сценариев, а также управления многими другими устройствами по вашему выбору.
- Кнопки BEYON работают без батарей и без необходимости подзарядки.
- Имеются версии с двумя или четырьмя каналами.

1Y.13.Bxx

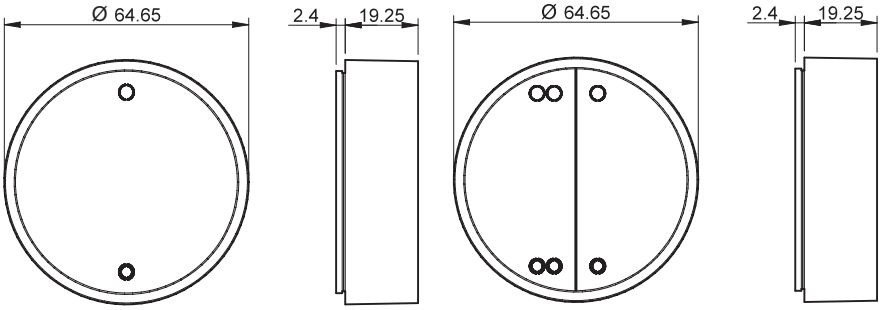

Типы		
BEYON - беспроводная кнопка, 2 канала, белый		**1Y.13.B10**
BEYON - беспроводная кнопка, 2 канала, черный		**1Y.13.B12**
BEYON - беспроводная кнопка, 4 канала, белый		**1Y.13.B20**
BEYON - беспроводная кнопка, 4 канала, черный		**1Y.13.B22**
Технические параметры		
Источник питания		Встроенный генератор питания
Рабочая частота		2.4 GHz Bluetooth BLE
Количество циклов срабатывания	циклов	50 000
Внешний температурный диапазон	°C	–25…+65
Диапазон передачи		Около 10 м в свободном пространстве и без препятствий. Дальность передачи может варьироваться в зависимости от конструкции здания.
Цвет		Белый - Черный
Габариты	мм	64.6 Ø x 24.6
Сертификация (в соответствии с типом)		CE UKCA FCC IC

Кнопки **BEYON** поставляются с магнитным диском и клеевой прокладкой, поэтому их можно прикрепить к большинству поверхностей: металлу, дереву, стеклу – так что вы всегда можете иметь его там, где вам это нужно. Силиконовые чехлы защищают BEYON от падений и обеспечивают невероятно простую цветовую кодировку, чтобы связать кнопки с дизайном комнаты или функциями.

BEYON выпускается в белом или черном цвете, в то время как цвета обложки - FINDER BLUE, NIGHT GREY и GLACIER WHITE.

X-2021, www.findernet.com

Настенная кнопка 013.B9

Беспроводная кнопка 013.B9-это инновационный пульт дистанционного управления для вашей системы **YESLY** comfort living.

- Через приложение Finder Toolbox, кнопка может быть интегрирована с другими устройствами YESLY, такими как приводы и диммеры, для включения/выключения или плавного регулирования освещения, а также для управления электрическими роль-ставнями и жалюзи.
- Кнопка может быть настроена для активации сценариев, а также для управления многими другими устройствами по вашему выбору.
- Устройство работает без батарей и без необходимости подзарядки.
- Настраивается на два или четыре канала.
- Классический дизайн кнопок придает системе YESLY более полный стилистический диапазон.

013.B9

Тип	
Кнопку 013.B9 можно настроить на 2 или 4 канала.	**013.B9**
Технические параметры	
Источник питания	Встроенный генератор питания
Рабочая частота	2.4 GHz Bluetooth BLE
Количество циклов срабатывания циклов	50 000
Внешний температурный диапазон °C	–25…+65
Диапазон передачи	Около 10 м в свободном пространстве и без препятствий. Дальность передачи может варьироваться в зависимости от конструкции здания.
Цвет	Белый
Габариты мм	82 x 82 x 14
Сертификация (в соответствии с типом)	CE UKCA FCC IC

Кнопки **013.B9** поставляются с магнитным диском и клеевой прокладкой, поэтому их можно прикрепить к большинству поверхностей: металлу, дереву, стеклу – так что вы всегда можете иметь его там, где вам это нужно.

Кнопка **013.B9** поставляется с адаптерами для двух - или четырехканальной конфигурации.

Расширитель диапазона

Расширитель диапазона расширяет диапазон работы беспроводных кнопок и других устройств YESLY, если смартфон не может напрямую общаться из-за расстояния. Расширитель диапазона является устройством plug-n-play и не требует настройки.
Он оснащен светодиодом, который указывает на его рабочее состояние.

1Y.EU.005

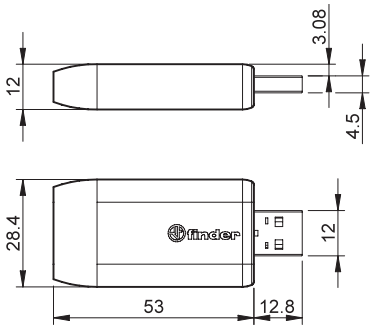

1Y.E8.230

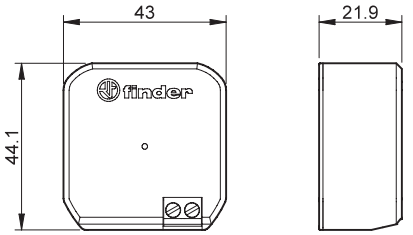

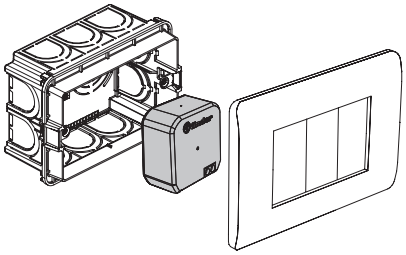

Схема подключения
Тип 1Y.E8.230

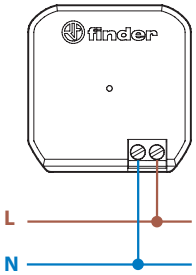

Типы		
Расширитель диапазона USB	**1Y.EU.005**	
Расширитель диапазона 110…230 В AC	**1Y.E8.230**	
Технические параметры	**1Y.EU.005**	**1Y.E8.230**
Электропитание	USB разъем 5В-0.5А мин.	110…230 В AC (50/60Hz)
Рабочая частота	2.4 GHz	
Внешний температурный диапазон °C	–10…+50	
Диапазон передачи	Около 10 м в свободном пространстве и без препятствий. Дальность передачи может варьироваться в зависимости от конструкции здания.	
Сертификация (в соответствии с типом)	CE UK CA FCC IC	

Расширители диапазона должны быть установлены на расстоянии не более 10 метров, и в одной системе может использоваться до 4 устройств.
Он может быть установлен в любом USB-входе, который обеспечивает питание не менее 5В и 0.5А.

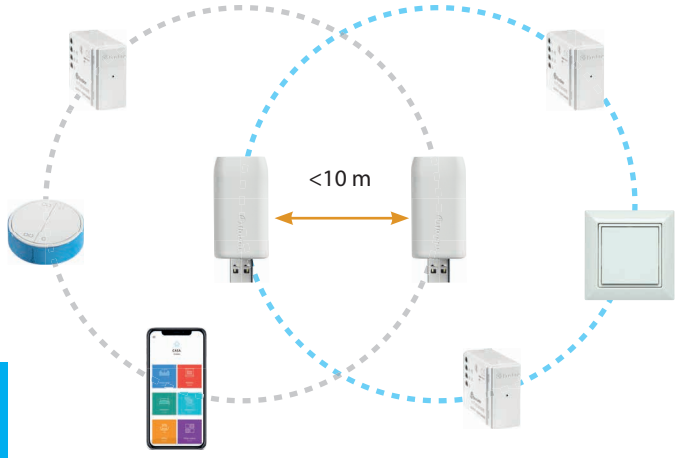

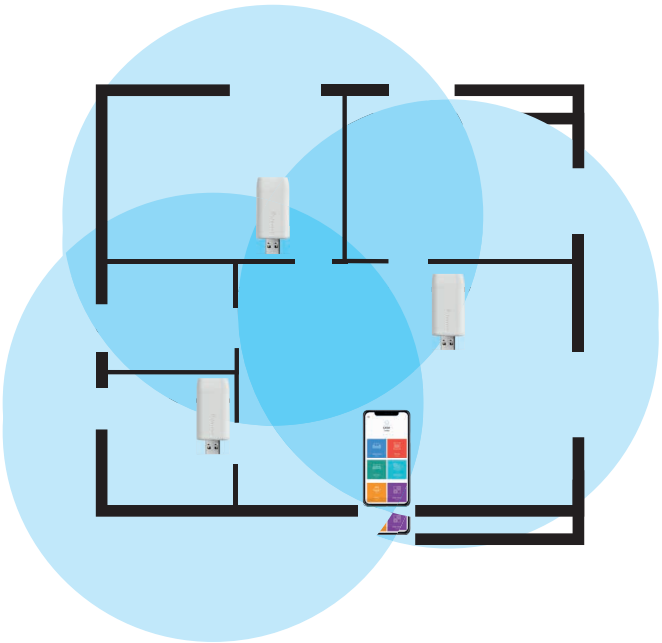

X-2021, www.findernet.com

Интерфейс YESLY с двумя входами

Интерфейс 1Y. P2 с двумя входами служит для использования контактов без напряжения, а также контактов с напряжением (L) в качестве входных сигналов для интеграции их в систему YESLY.
Таким образом можно использовать внешние кнопки или другие устройства с напряжением для управления освещением или жалюзи с помощью устройств YESLY.

- 2 входных канала (P1 и P2)
- Подходит для управления устройствами YESLY с помощью традиционных кнопок или переключателей, например, путем интеграции в существующие системы бытового освещения, либо с выходами ПЛК или контактами реле и т.д..
- Программирование через смартфон с приложением Finder ToolboxPlus
- Совместимость с кнопками с подсветкой [макс 5 кнопок (≤1 мА)]
- Дальность передачи: 10 метров в свободном пространстве и без препятствий

1Y.P2.8.230.B000

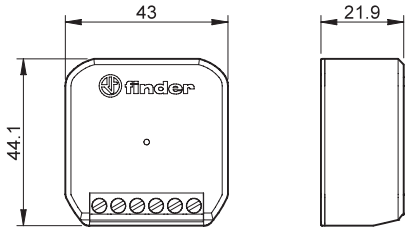

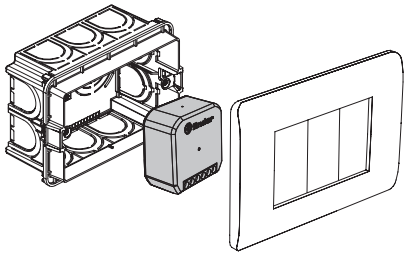

Схема подключения

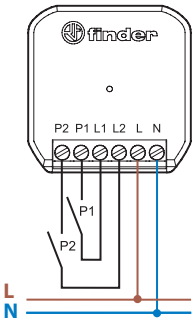

Тип	
Интерфейс YESLY с двумя входами	**1Y.P2.8.230.B000**
Технические параметры	
Электропитание	110…230 В AC
Рабочая частота	2.4 GHz
Внешний температурный диапазон °C	–10…+50
Диапазон передачи	Около 10 м в свободном пространстве и без препятствий. Дальность передачи может варьироваться в зависимости от конструкции здания.
Сертификация (в соответствии с типом)	CE UK CA

Аксессуары

013.17
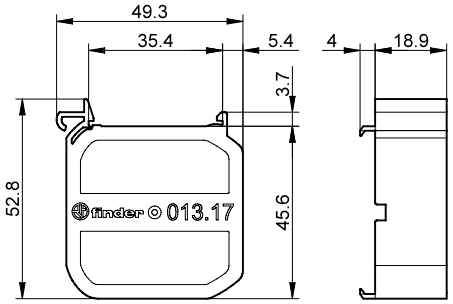
Адаптер для DIN-рейки для монтажа реле 1Y.P2, 1Y.E8 в электрический шкаф.	013.17